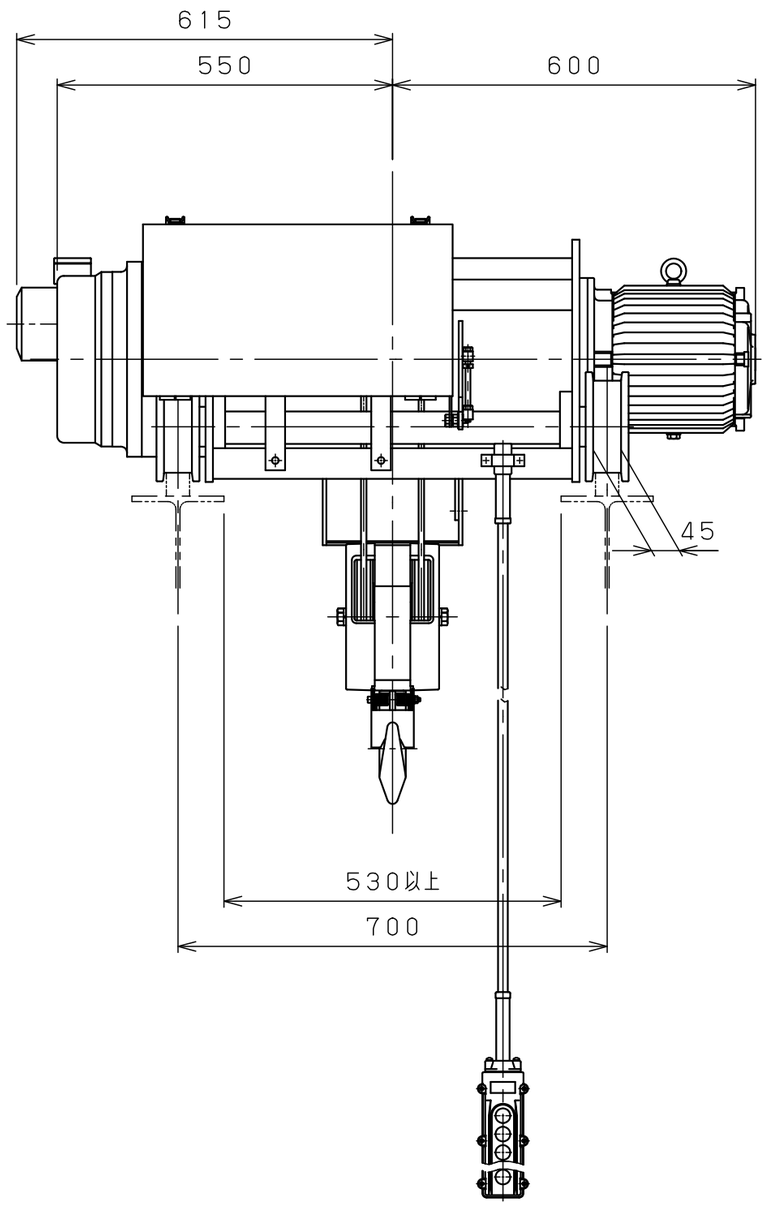

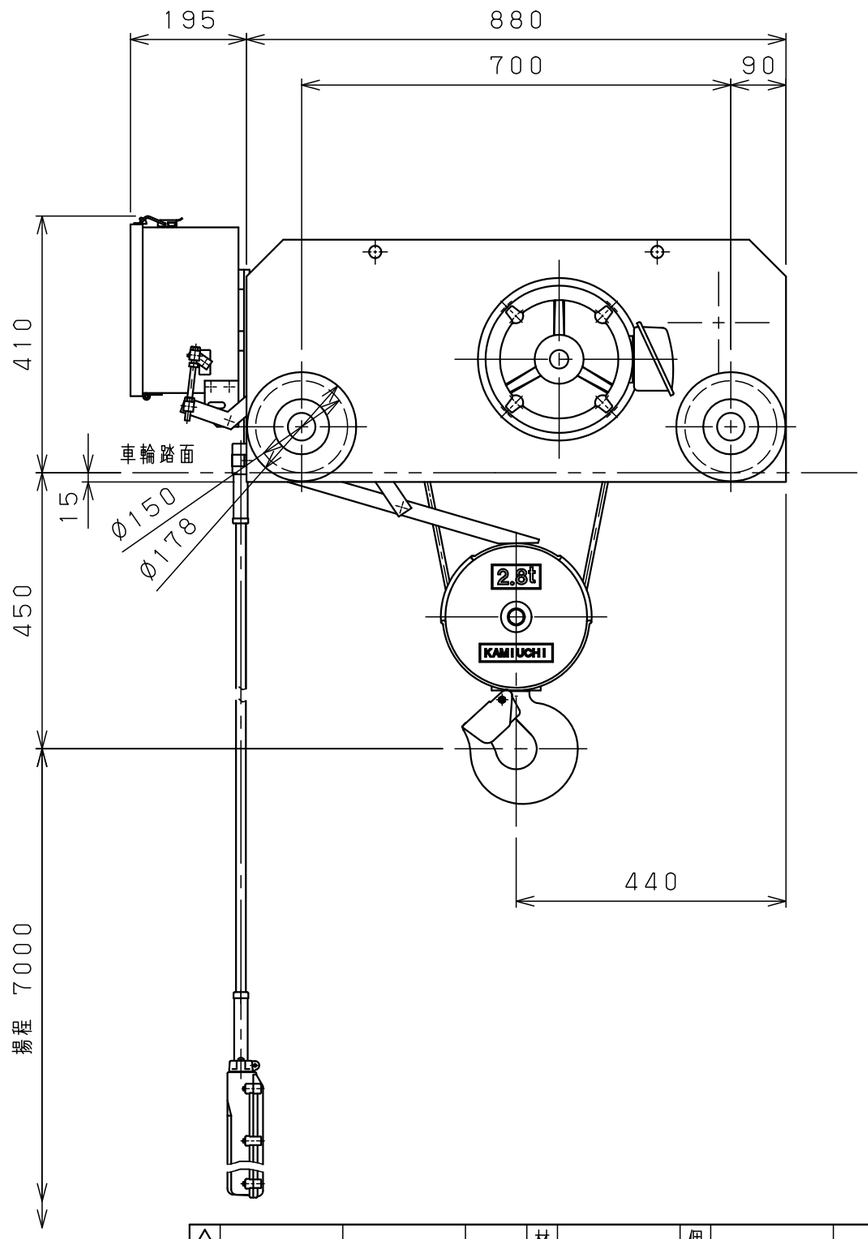

仕様	
形式	SMT-2.8CDNN
定格荷重	2.8 t
吊上荷重	2.83 t
揚程	7 m
巻上速度	0.097/0.12m/s (5.8/7.0m/min)
巻上モータ	3.5 kW (4P)
横行速度	0.35/0.42 m/s (21/25m/min)
横行モータ	0.4 kW (4P)
電源	3Ø200V50/60Hz
操作方法	床上押釦操作
操作電圧	200 V
塗装	5GY5.5/6.5
ワイヤロープ	4×Ø9 mm
質量	450 kg
定格	30 min
負荷時間率	25 %ED
製作台数	1 台
レールカーブ	- mR
等級	C

9				材質		個数		第三角法		年月日		2025-10-31	
8								仕上	( )	承認	森	検図	中川	設計	橋本
7				素材質量	kg	製品質量	kg								
6															
5				熱処理				注番		納入先					
4															
3								尺度	NTS	名称	ホイスト外形図				
2				メーカー											
1				株式会社 神内電機製作所				図番	JCSCD00D5AM00Y1						
△	年月日	記事	署名												

変更種類 a 注文先指示 b 設計変更 c 誤記 d 記入漏れ e 工作都合 f 材料都合 g その他

旧図

593

0 1 2 3 4 5 Unit:mm