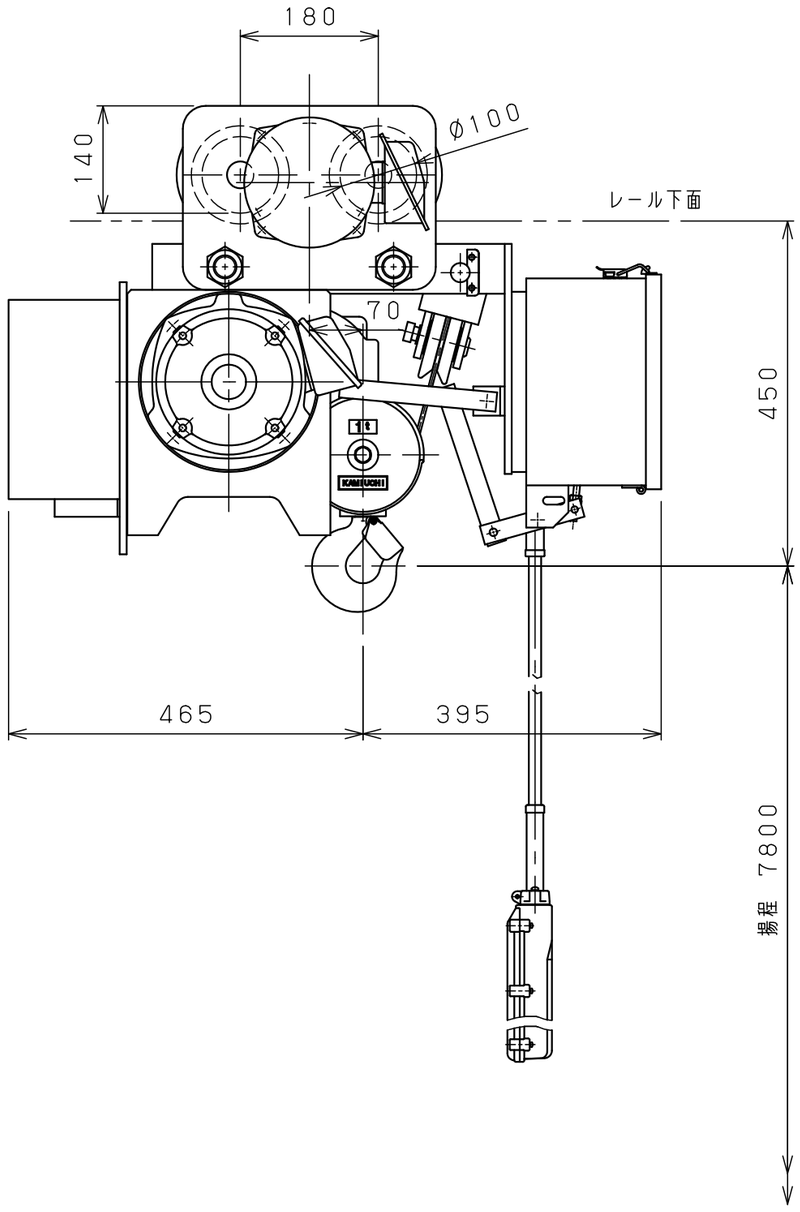

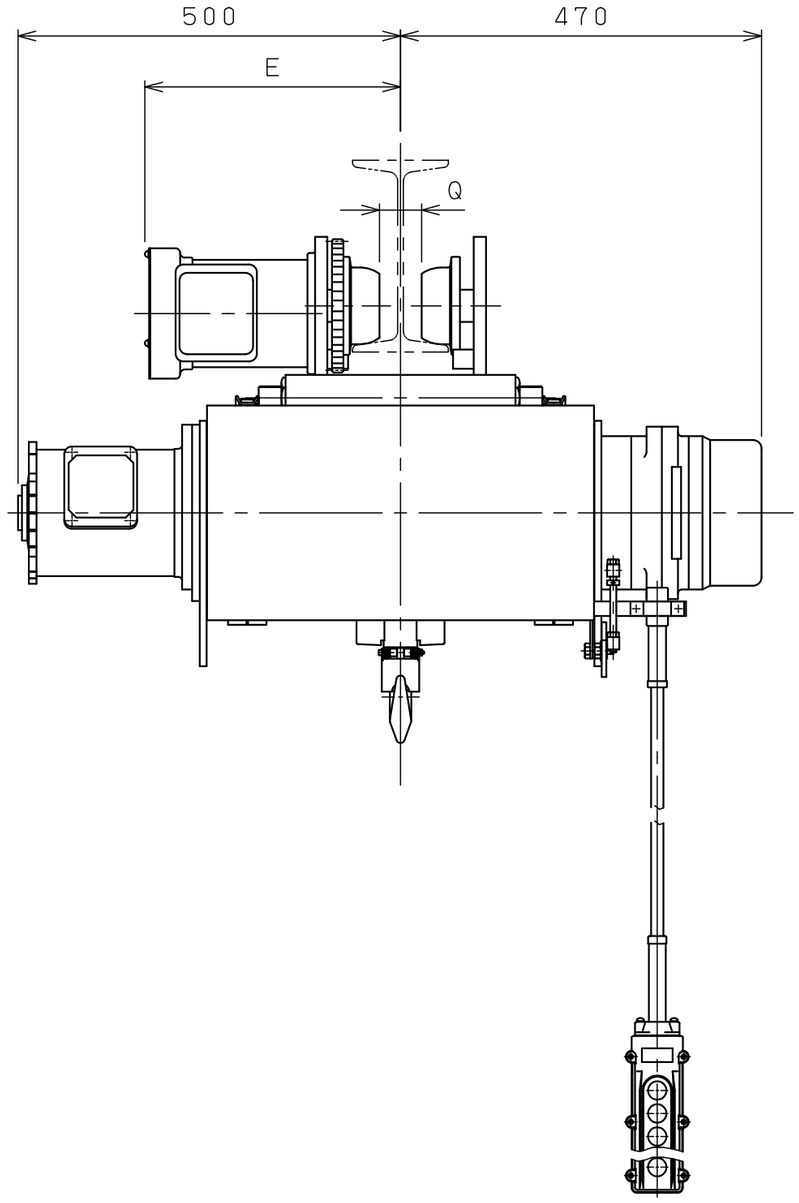

仕様	
形式	SMT-1ALVN
定格荷重	1 t
吊上荷重	1.01 t
揚程	7.8 m
高速側 巻上速度	0.12 m/s (7.2 m/min)
低速側 巻上速度	0.013 m/s (0.8 m/min)
巻上モータ	1.5 kW (4P)
横行速度	0.35/0.42 m/s (21/25m/min)
横行モータ	0.3 kW (8P)
電源	3Ø200V 50/60Hz
操作方法	床上押釦操作
操作電圧	200 V
塗装	5GY5.5/6.5
ワイヤロープ	4×Ø5 mm
質量	210 kg
定格	30 min
負荷時間率	25 %ED
製作台数	1 台
レールカーブ	U mR
等級	C

レール幅	100	※※125	150
E	320	335	350
Q	25	50	75
U	特殊対応	2mR	

• 本図は※※印寸法にて作図

	年月日	記事	署名
9			
8			
7			
6			
5			
4			
3			
2			
1			

材質 | 個数
素材質量 kg | 製品質量 kg
熱処理
メーカー
株式会社 神内電機製作所

第三角法 | 年月日 2025-10-31
仕上 ( ) | 承認 森 | 検図 | 中川 | 設計 橋本
注番 | 納入先
尺度 NTS | 名称 ホイスト外形図
図番 JiASALiI0iD50M0i0Y1

変更種類 a 注文先指示 b 設計変更 c 誤記 d 記入漏れ e 工作都合 f 材料都合 g その他

旧図

585

0 1 2 3 4 5 Unit:mm