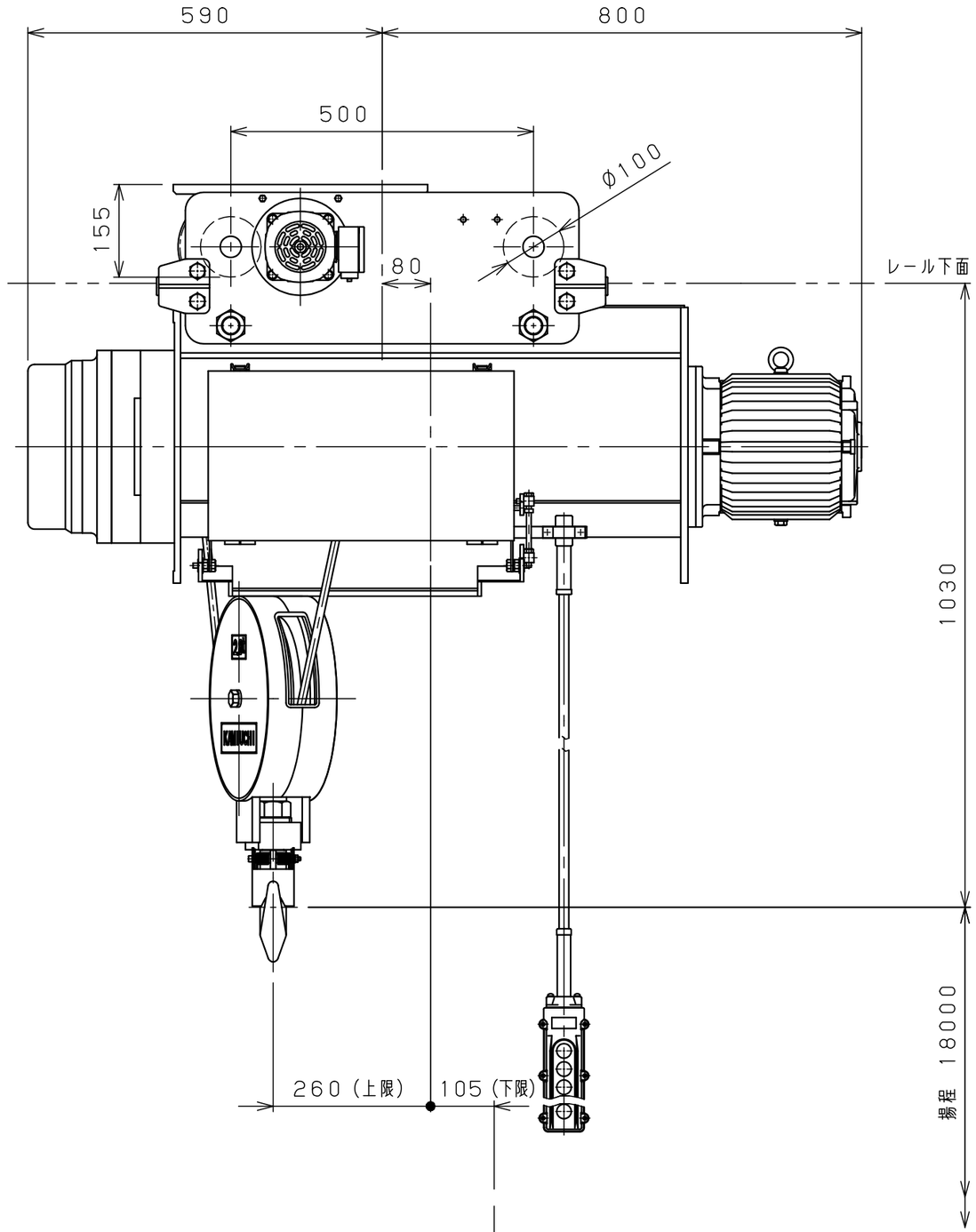

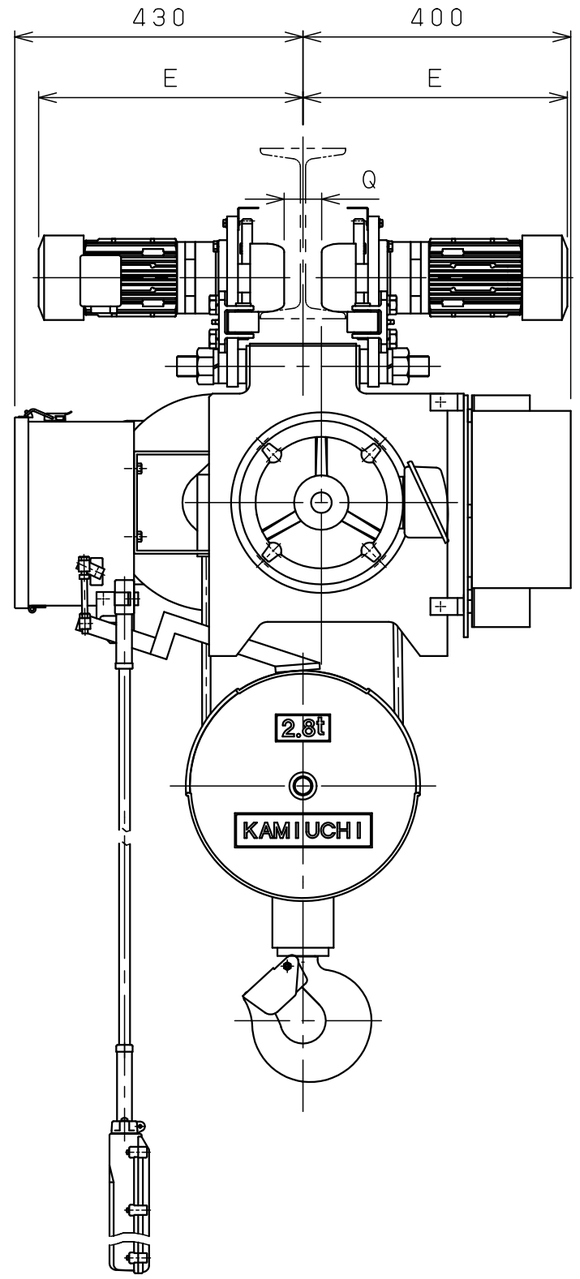

仕様	
形式	SMT-2.8CHVN-18
定格荷重	2.8 t
吊上荷重	2.83 t
揚程	18 m
高速側 巻上速度	0.12 m/s (7 m/min)
低速側 巻上速度	0.013 m/s (0.8 m/min)
巻上モータ	3.5 kW (4P)
横行速度	0.35/0.42 m/s (21/25m/min)
横行モータ	2×0.4kW (4P)
電源	3Ø200V 50/60Hz
操作方法	床上押釦操作
操作電圧	200 V
塗装	5GY5.5/6.5
ワイヤロープ	2×Ø12.5 mm
質量	460 kg
定格	30 min
負荷時間率	25 %ED
製作台数	1 台
レールカーブ	U mR
等級	C

レール幅	※※125	150	※175
E	365	380	395
Q	50	75	100
U	直線		

• 本図は※※印寸法にて作図
• ※印のレール幅は特殊仕様、※印以外は調整可

9			
8			
7			
6			
5			
4			
3			
2			
1			
△	年月日	記事	署名

材質 / 個数
素材質量 kg / 製品質量 kg
熱処理
メーカー
株式会社 神内電機製作所

第三角法 / 年月日 2025-10-31
仕上 ( ) 承認 / 森 検図 / 中川 設計 / 橋本
注番 / 納入先
尺度 NTS / 名称 ホイスト外形図
図番 JCSCOI0D5AM80Y1

変更種類 a 注文先指示 b 設計変更 c 誤記 d 記入漏れ e 工作都合 f 材料都合 g その他
旧図

535
0 1 2 3 4 5 Unit:mm