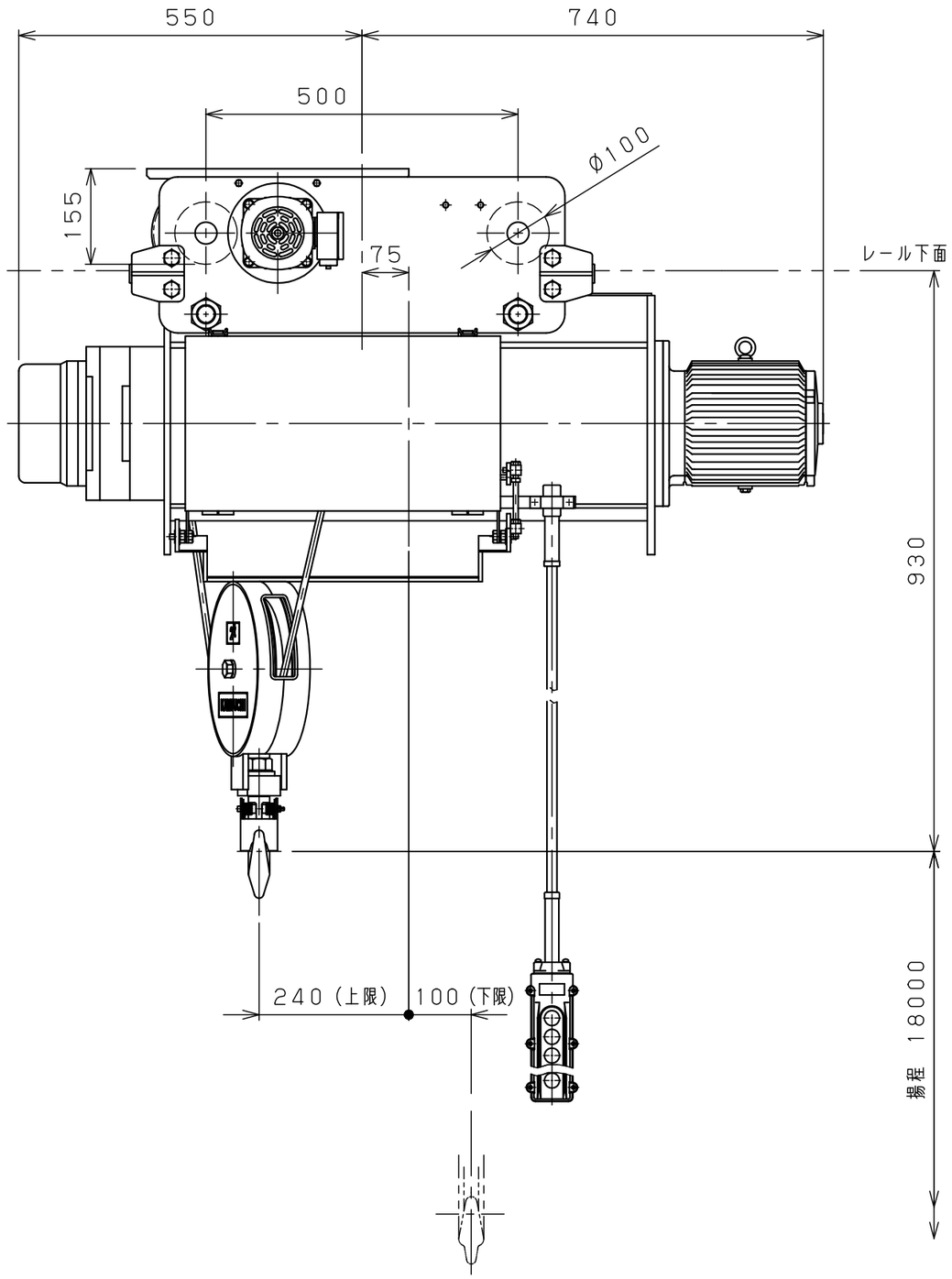

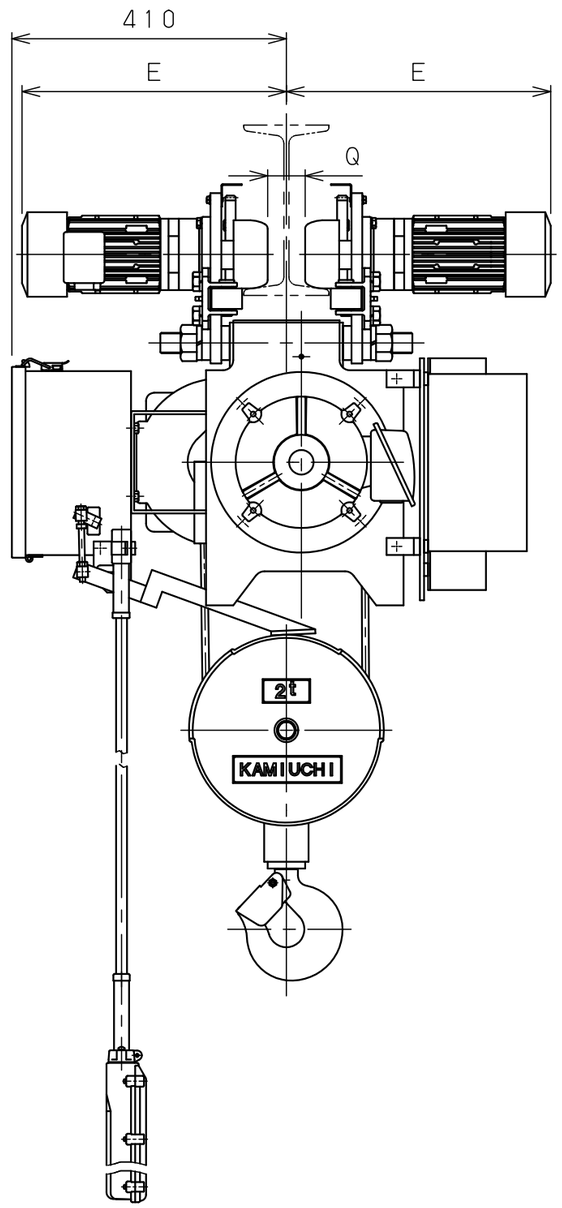

仕様	
形式	SMT-2CHVN-18
定格荷重	2 t
吊上荷重	2.02 t
揚程	18 m
高速側 巻上速度	0.12 m/s (7.1 m/min)
低速側 巻上速度	0.013 m/s (0.8 m/min)
巻上モータ	2.6 kW (4P)
横行速度	0.35/0.42 m/s (21/25m/min)
横行モータ	2×0.4kW (4P)
電源	3Ø200V50/60Hz
操作方法	床上押釦操作
操作電圧	200 V
塗装	5GY5.5/6.5
ワイヤロープ	2×Ø10 mm
質量	360 kg
定格	30 min
負荷時間率	25 %ED
製作台数	1 台
レールカーブ	U mR
等級	C

レール幅	※※125	150	※175
E	365	380	395
Q	50	75	100
U	直線		

• 本図は※※印寸法にて作図
• ※印のレール幅は特殊仕様、※印以外は調整可

9				材質		個数		第三角法		年月日		2025-10-31	
8								仕上	( )	承認	森	検図	中川
7				素材質量	kg	製品質量	kg					設計	橋本
6													
5				熱処理				注番		納入先			
4													
3								尺度	NTS	名称	ホイスト外形図		
2				メーカー									
1				株式会社 神内電機製作所				図番	JIBSCOI0D50M80Y1				
△	年月日	記事	署名										

変更種類 a 注文先指示 b 設計変更 c 誤記 d 記入漏れ e 工作都合 f 材料都合 g その他

旧図

534

0 1 2 3 4 5 Unit:mm