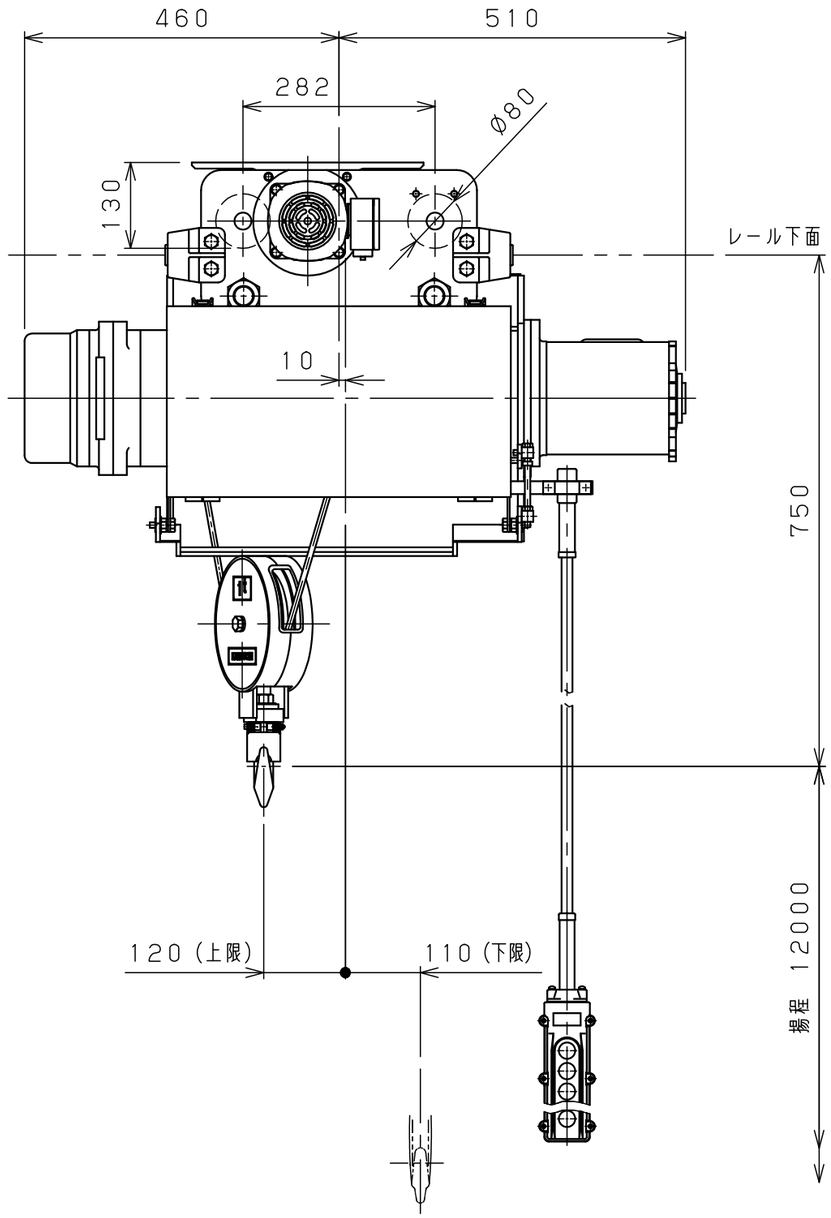

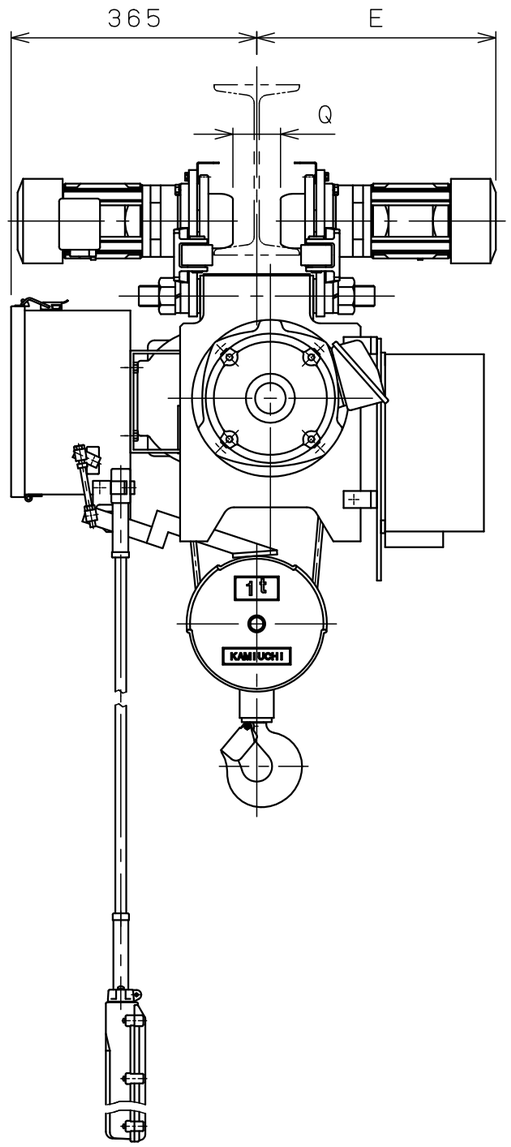

仕様	
形式	SMT-1CHVN
定格荷重	1 t
吊上荷重	1.01 t
揚程	12 m
高速側巻上速度	0.12 m/s (7.2 m/min)
低速側巻上速度	0.013 m/s (0.8 m/min)
巻上モータ	1.5 kW (4P)
横行速度	0.35/0.42 m/s (21/25m/min)
横行モータ	2×0.2kW (4P)
電源	3Ø200V 50/60Hz
操作方法	床上押釦操作
操作電圧	200 V
塗装	5GY5.5/6.5
ワイヤロープ	2×Ø8 mm
質量	200 kg
定格	30 min
負荷時間率	25 %ED
製作台数	1 台
レールカーブ	U mR
等級	C

レール幅	※※125	150	※175
E	355	370	385
Q	66	91	116
U	直線		

・本図は※※印寸法にて作図
・※印のレール幅は特殊仕様、※印以外は調整可

△	年月日	記事	署名
9			
8			
7			
6			
5			
4			
3			
2			
1			

材質 / 個数 / 素材質量 kg / 製品質量 kg / 熱処理 / メーカー

株式会社 神内電機製作所

第三角法		年月日	2025-10-31				
仕上	( )	承認	森	検図	中川	設計	橋本
注番		納入先					
尺度	NTS	名称	ホイスト外形図				
図番	JASCO10D50MH0Y1						

変更種類 a 注文先指示 b 設計変更 c 誤記 d 記入漏れ e 工作都合 f 材料都合 g その他

旧図

522

0 1 2 3 4 5 Unit:mm