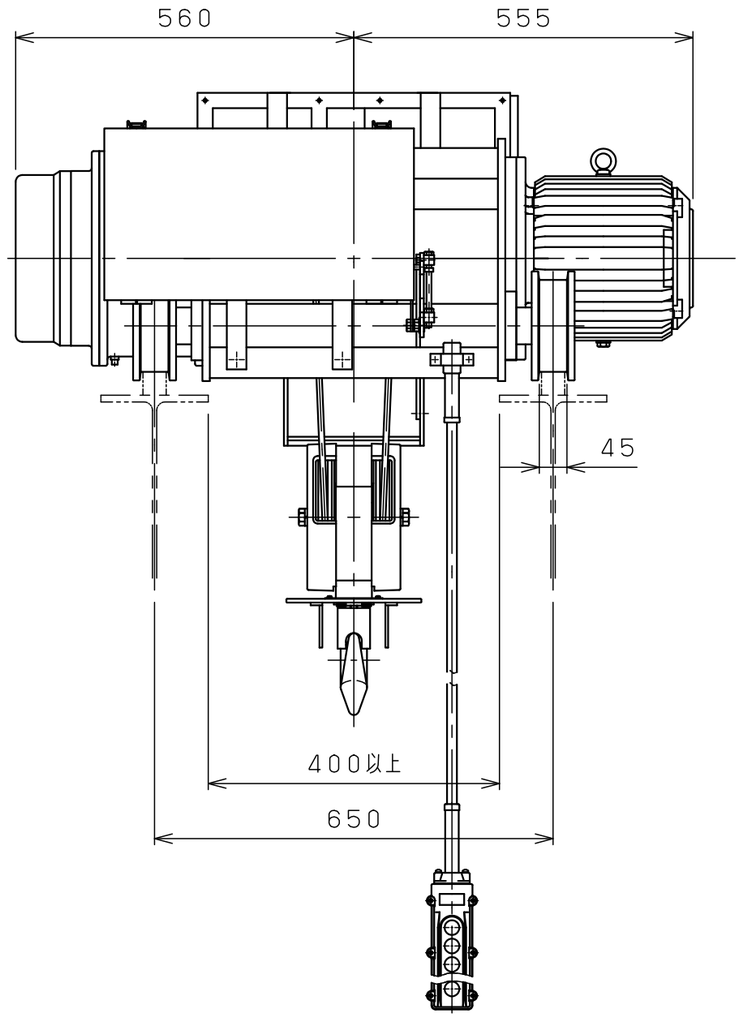

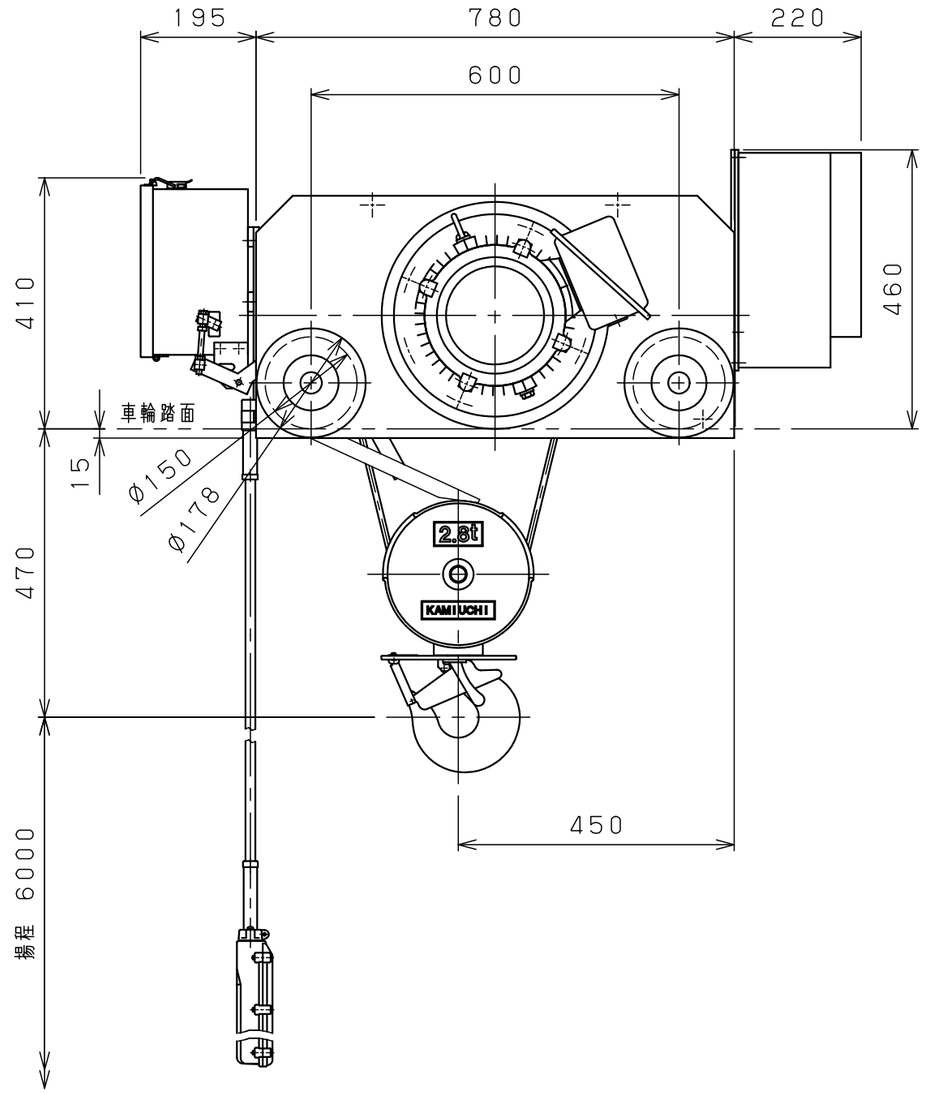

仕様	
形式	RMT-2.8CDVN
定格荷重	2.8 t
吊上荷重	2.83 t
揚程	6 m
高速側巻上速度	0.15 m/s (9 m/min)
低速側巻上速度	0.015 m/s (0.9 m/min)
巻上モータ	5.3 kW (4P)
横行速度	0.35/0.42 m/s (21/25m/min)
横行モータ	0.4 kW (4P)
電源	3Ø200V 50/60Hz
操作方法	床上押釦操作
操作電圧	200 V
塗装	2.5BG6/6.5
ワイヤロープ	4×Ø9 mm
質量	450 kg
定格	60 min
負荷時間率	40 %ED
製作台数	1 台
レールカーブ	− mR
等級	D

9				材質		個数		第三角法	年月日	2024-10-18		
8								仕上	( ) 承認	森	検図	中川	設計	山森
7				素材質量	kg	製品質量	kg							
6														
5				熱処理				注番		納入先				
4														
3								尺度	NTS	名称	ホイスト外形図			
2				メーカー										
1				株式会社 神内電機製作所				図番	JCRCDI0D4AM00X1					
△	年月日	記事	署名											

変更種類 a 注文先指示 b 設計変更 c 誤記 d 記入漏れ e 工作都合 f 材料都合 g その他

旧図

Unit:mm

404