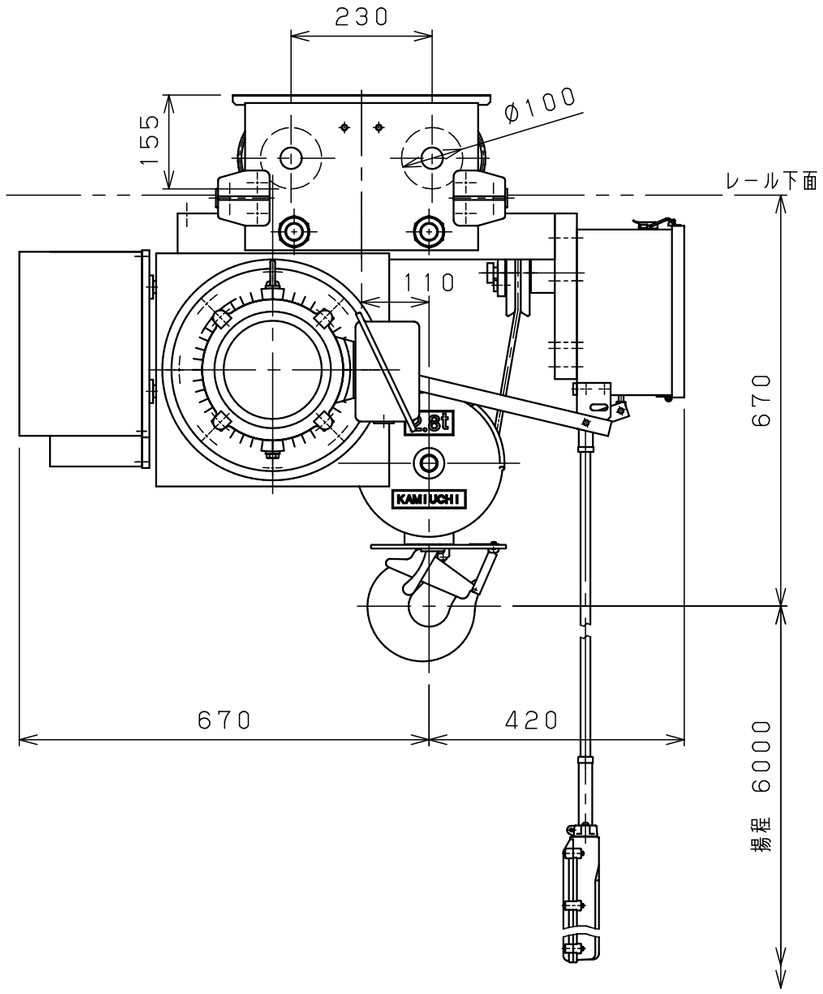

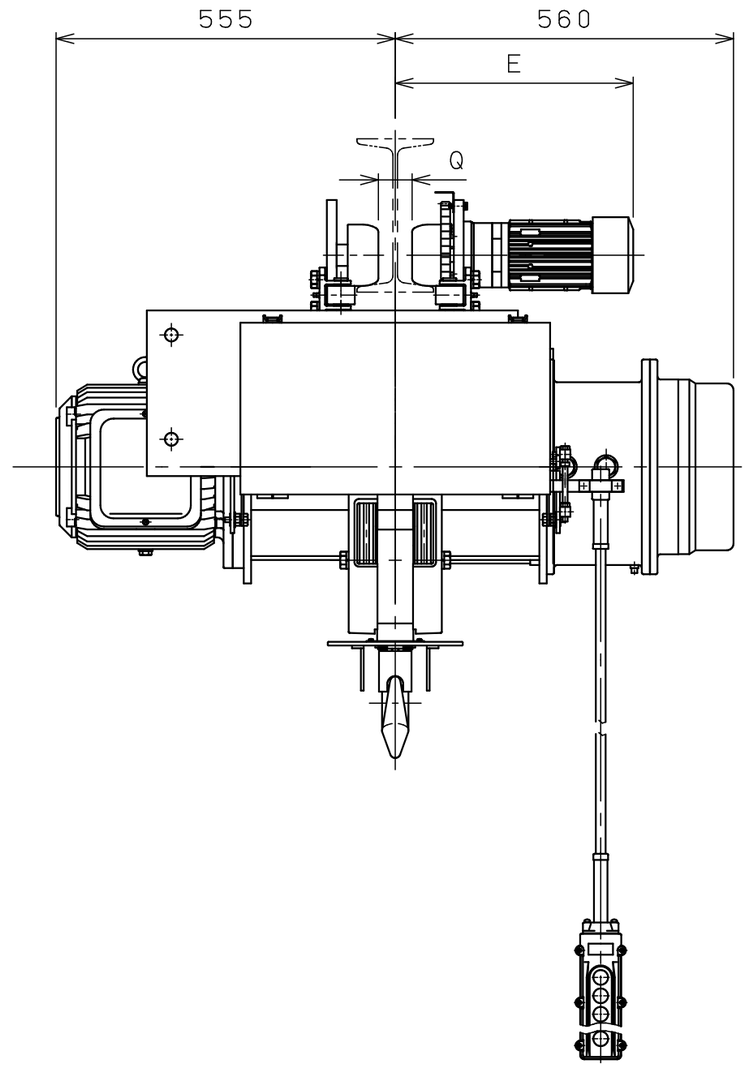

仕様	
形式	RMT-2.8CLVN
定格荷重	2.8 t
吊上荷重	2.83 t
揚程	6 m
高速側巻上速度	0.15 m/s (9 m/min)
低速側巻上速度	0.015 m/s (0.9 m/min)
巻上モータ	5.3 kW (4P)
横行速度	0.35/0.42 m/s (21/25 m/min)
横行モータ	0.4 kW (4P)
電源	3Ø200V 50/60Hz
操作方法	床上押釦操作
操作電圧	200 V
塗装	2.5BG6/6.5
ワイヤロープ	4×Ø9 mm
質量	460 kg
定格	60 min
負荷時間率	40 %ED
製作台数	1 台
レールカーブ	U mR
等級	D

レール幅	※※125	150	※175
E	390	405	420
Q	50	75	100
U	3mR		

・本図は※※印寸法にて作図
・※印のレール幅は特殊仕様、※印以外は調整可

9				材質		個数		第三角法	年月日	2024-10-18		
8								仕上 ( ) 承認	森	検図	中川	設計 山森
7				素材質量	kg	製品質量	kg					
6												
5				熱処理				注番		納入先		
4												
3								尺度	NTS	名称	ホイスト外形図	
2				メーカー								
1				株式会社 神内電機製作所				図番	JCRCLI0D4AM00X1			
△	年月日	記事	署名									

変更種類 a 注文先指示 b 設計変更 c 誤記 d 記入漏れ e 工作都合 f 材料都合 g その他

旧図

Unit:mm