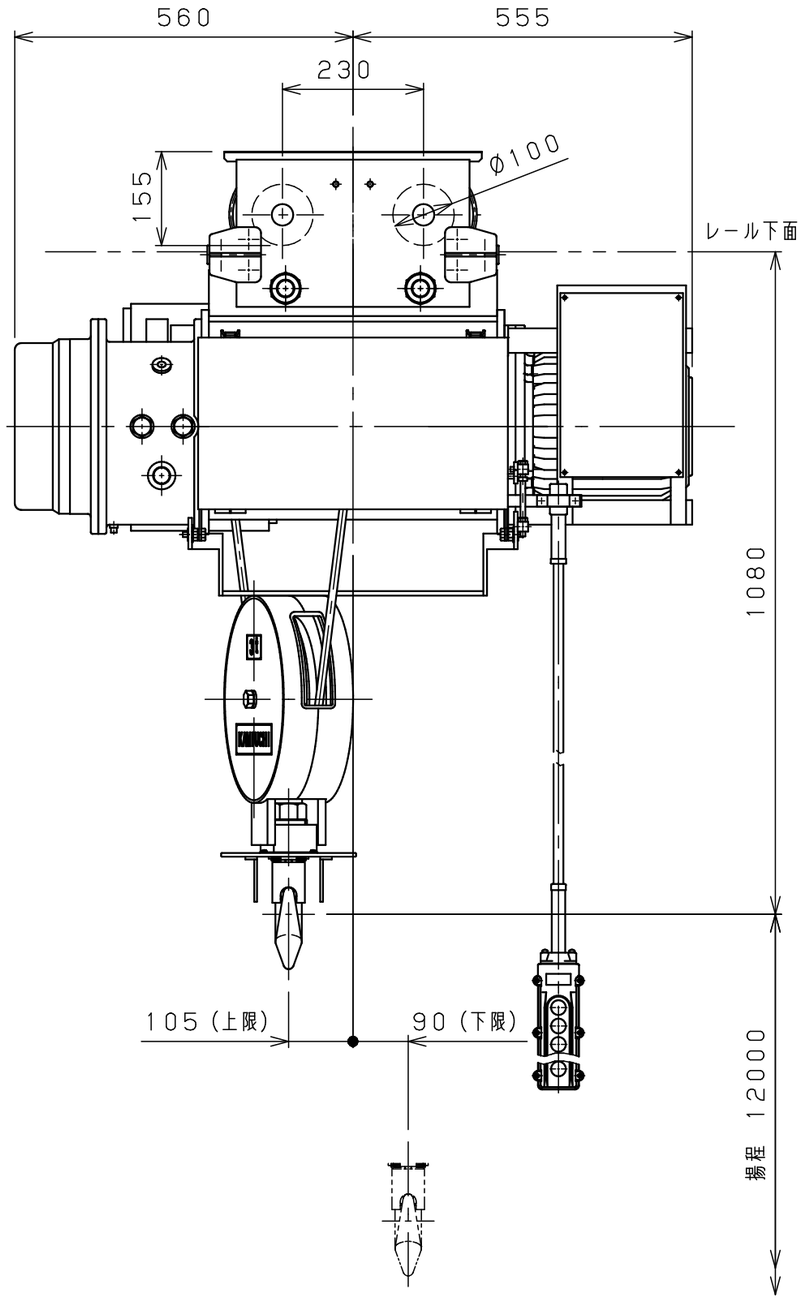

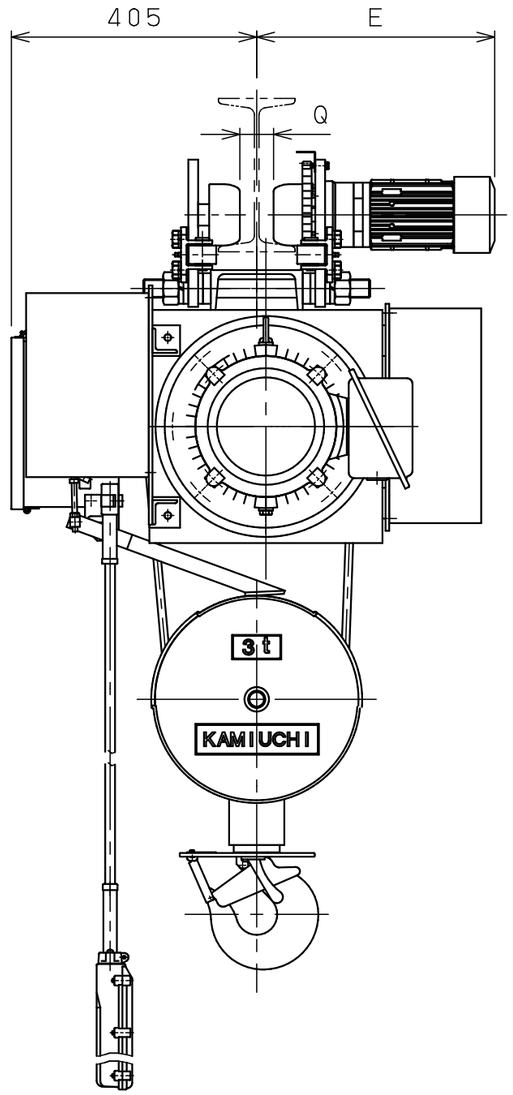

仕様	
形式	RMT-3CHVN
定格荷重	3 t
吊上荷重	3.03 t
揚程	12 m
高速側巻上速度	0.15 m/s (9 m/min)
低速側巻上速度	0.015 m/s (0.9 m/min)
巻上モータ	5.5 kW (4P)
横行速度	0.35/0.42 m/s (21/25 m/min)
横行モータ	0.4 kW (4P)
電源	3Ø200V 50/60Hz
操作方法	床上押釦操作
操作電圧	200 V
塗装	2.5BG6/6.5
ワイヤロープ	2×Ø12.5 mm
質量	450 kg
定格	60 min
負荷時間率	40 %ED
製作台数	1 台
レールカーブ	U mR
等級	D

レール幅	※※125	150	※175
E	390	405	420
Q	50	75	100
U	3mR		

・本図は※※印寸法にて作図
・※印のレール幅は特殊仕様、※印以外は調整可

9			
8			
7			
6			
5			
4			
3			
2			
1			
△	年月日	記事	署名

材質 / 個数 / 素材質量 kg / 製品質量 kg / 熱処理 / メーカー

株式会社 神内電機製作所

第三角法 | 年月日 2024-10-18

仕上	( )	承認	森	検図	中川	設計	山森
注番		納入先					
尺度	NTS	名称	ホイスト外形図				
図番	JCRC0I0D40MH0X1						

変更種類 a 注文先指示 b 設計変更 c 誤記 d 記入漏れ e 工作都合 f 材料都合 g その他

旧図

395

0 1 2 3 4 5 Unit:mm